DE

Maßzeichnung
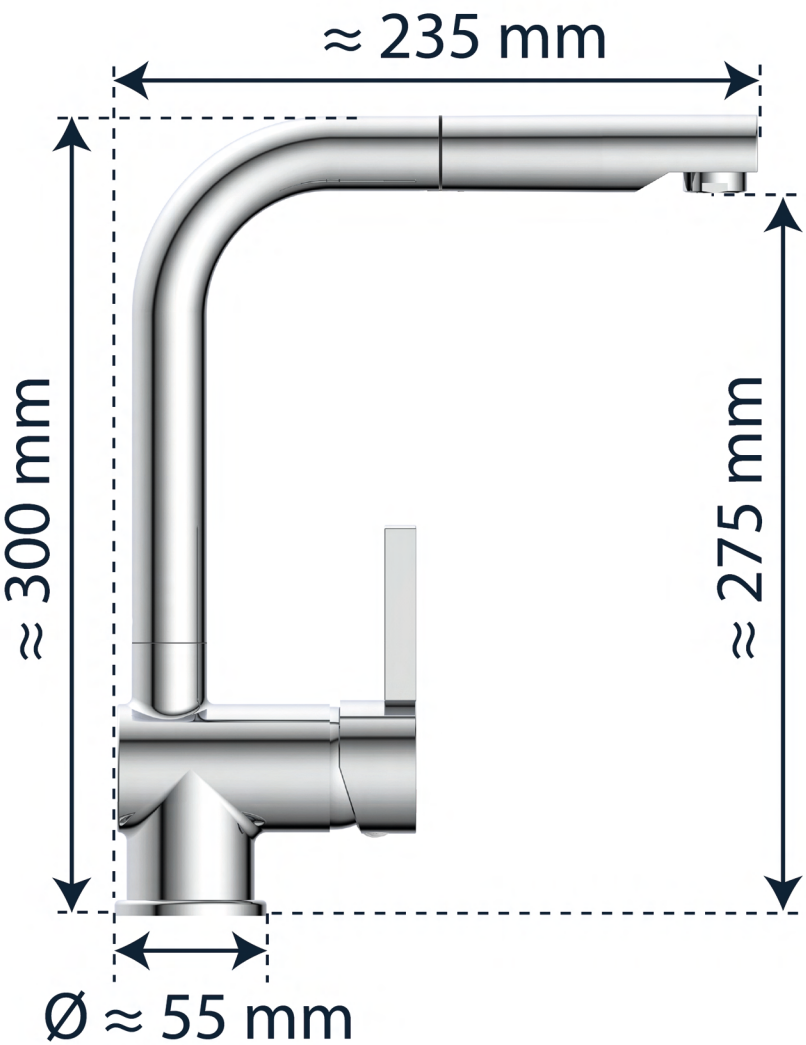
WASSERWERK