EN

Dimension drawing
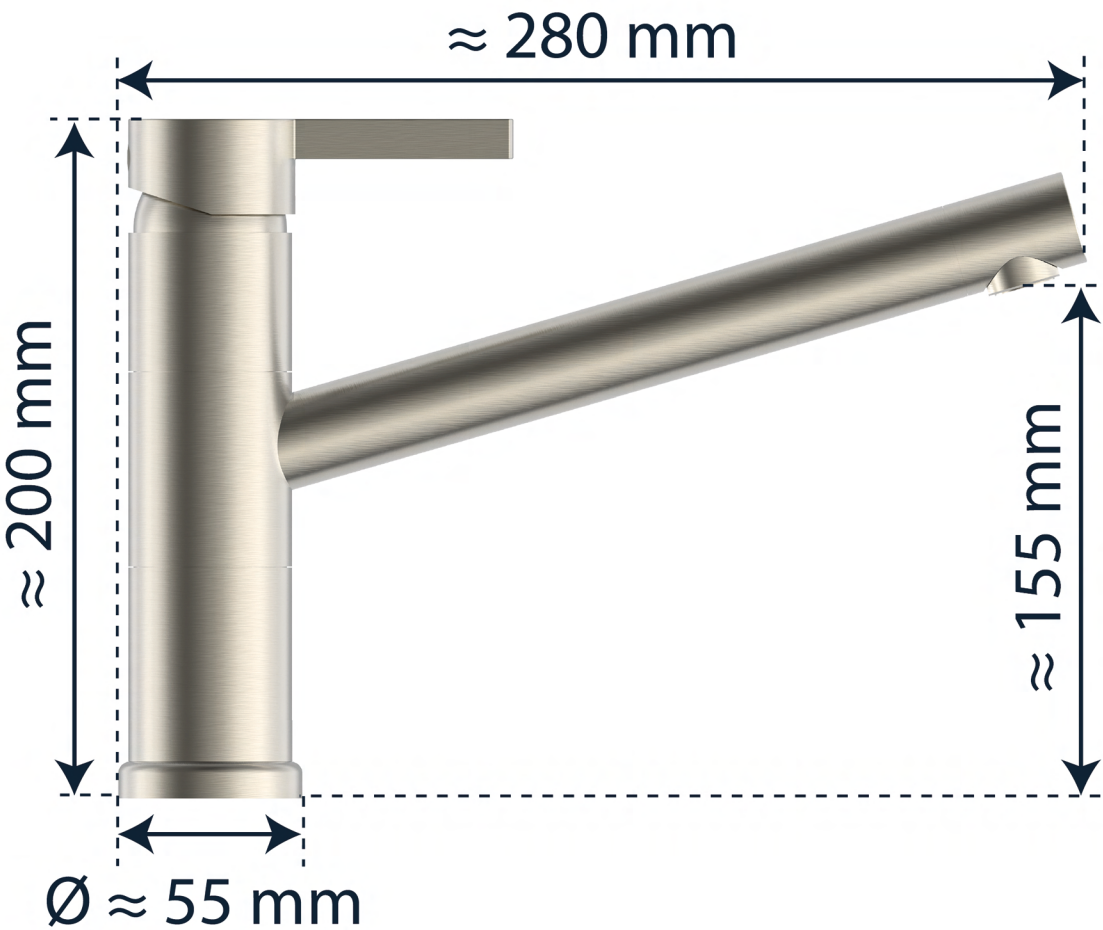
WASSERWERK